GB	**Left table set (sub table L)** **Rear table set (sub table back)**	**Instruction manual**
F	**Table de gauche (table auxiliaire G)** **Table arrière (table auxiliaire arrière)**	**Manuel d'instructions**
D	**Linkes Tischset (Untertisch L)** **Hinteres Tischset (Untertisch hinten)**	**Betriebsanleitung**
I	**Prolunga banco sega (sinistra)** **Prolunga banco sega (posteriore)**	**Istruzioni per l'uso**
NL	**Linkertafel (hulptafel links)** **Achtertafel (hulptafel achter)**	**Gebruiksaanwijzing**
E	**Conjunto de la mesa izquierda (sub-mesa I)** **Conjunto de la mesa posterior (sub-mesa posterior)**	**Manual de instrucciones**
PT	**Conjunto da mesa esquerda (sub-mesa E)** **Conjunto da mesa posterior (sub-mesa posterior)**	**Manual de instruções**
DK	**Venstre bordsæt (ekstrabord V)** **Bageste bordsæt (ekstrabord bagpå)**	**Brugsanvisning**
S	**Vänster arbetsbord (slagbord, vänster)** **Bakre arbetsbord (slagbord, bak)**	**Bruksanvisning**
N	**Venstre bordsett (underbord L)** **Bakre bordsett (underbord bakside)**	**Bruksanvisning**
SF	**Vasen apupöytäsarja (apupöytä L)** **Taka-apupöytäsarja (apupöytä taakse)**	**Käyttöohje**
GR	Αριστερό τραπέζι (αριστερό βοηθητικό τραπέζι) Πίσω τραπέζι (πίσω βοηθητικό τραπέζι)	Οδηγίες χρήσης
TR	Sol tabla seti (sol alt tabla) Arka tabla seti (arka alt tabla)	Kullanım Kılavuzu
CH	左側桌板組合（附屬桌板 L） 後側桌板組合（附屬桌板背面）	說明手冊

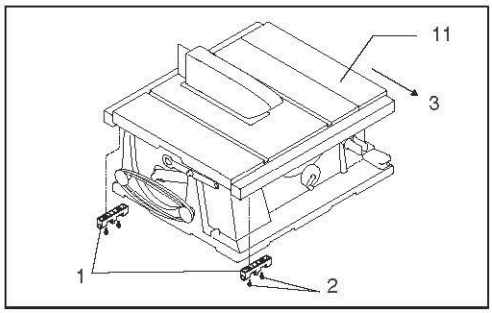

1

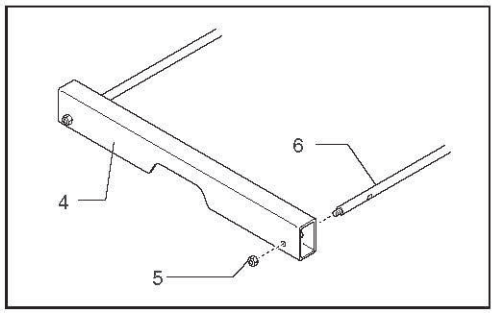

2

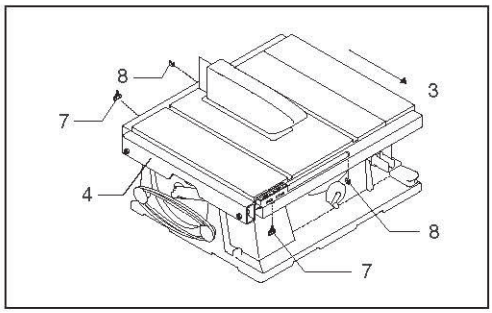

3

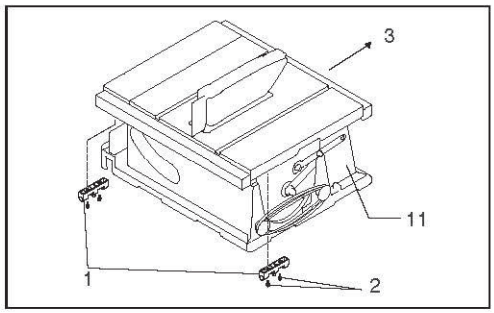

4

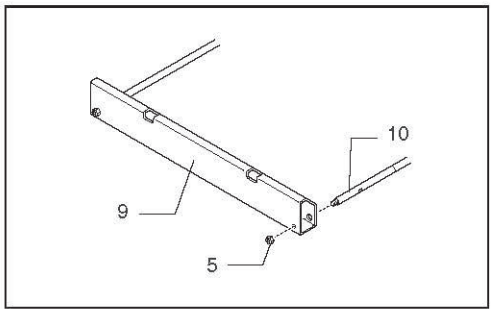

5

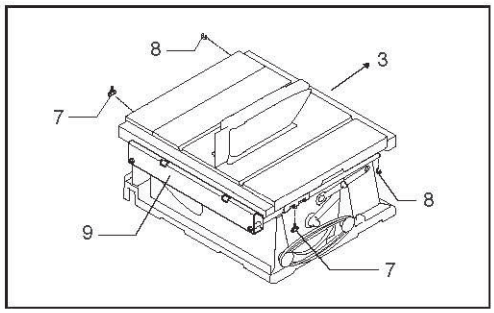

6

ENGLISH

Explanation of general view

1. Slide rod holder
2. Bolts M 5 x 16 (4 pcs.)
3. Front
4. Left table
5. Hex nut M 10 (2 pcs.)
6. Left rods (2 pcs.)
7. Clamping screw
8. Stop ring
9. Rear table
10. Rear rods (2 pcs.)
11. Table saw (not included)

How to install the left table

⚠ CAUTION

- Always make sure that the left table is secured with clamping screw before operation.

1. Install and secure the slide rod holders at the back and front of the tool using bolts M 5 x 16 (4 pcs.). **(Fig. 1)**
2. Insert the left rods into holes in the left table and secure them with hex nuts M10 (2 pcs.). **(Fig. 2)**
3. Install the left table on the tool, screw the clamping screws and stop rings in the slide rod holder at the front and the back of the tool and mount the stop ring at the top end of left rod. Always secure the left table by firmly tightening the clamping screw. **(Fig. 3)**

How to install the rear table

⚠ CAUTION

- Always make sure that the rear table is secured with clamping screw before operation.

1. Install and secure the slide rod holders at the right and left of the tool using bolts M 5 x 16 (4 pcs.). **(Fig. 4)**
2. Insert the rear rods into holes in the rear table and secure them with hex nuts M10 (2 pcs.). **(Fig. 5)**
3. Install the rear table on the tool, screw the clamping screws and stop rings in the slide rod holder on the left and the right of the tool in the front view and mount the stop ring at the top end of rear rod on the left side. Always secure the rear table by firmly tightening the clamping screw. **(Fig. 6)**

FRANÇAIS

Descriptif

1. Support de tige coulissante
2. Vis M 5 x 16 (4 pièces.)
3. Avant
4. Table gauche
5. Écrou hexagonal M10 (2 pièces)
6. Tiges de gauche (2 pièces)
7. Vis de serrage
8. Bague d'arrêt
9. Table arrière
10. Tiges arrière (2 pièces)
11. Scie circulaire (non fournie)

Pour installer la table gauche

⚠ ATTENTION

- Avant l'utilisation, assurez-vous toujours que la table gauche est bien immobilisée par la vis de serrage.

1. Installez et fixez en place les supports de tige coulissante à l'avant et à l'arrière de l'outil à l'aide des vis M 5 x 16 (4 pcs.). **(Fig. 1)**
2. Insérez les tiges de gauche dans les orifices de la table gauche et fixez-les avec les écrous hexagonaux M10 (2 pièces) **(Fig. 2)**
3. Installez la table gauche sur l'outil, vissez les vis de serrage et les bagues d'arrêt dans le support de tige coulissante à l'avant et à l'arrière de l'outil et montez la bague d'arrêt à l'extrémité supérieure de la tige gauche. Serrez toujours fermement la vis de serrage pour fixer la table de gauche. **(Fig. 3)**

Pour installer la table arrière

⚠ ATTENTION

- Avant l'utilisation, assurez-vous toujours que la table arrière est bien immobilisée avec la vis de serrage.

1. Installez et fixez en place les supports de tige coulissante à droite et à gauche de l'outil à l'aide des vis M 5 x 16 (4 pièces). **(Fig. 4)**
2. Insérez les tiges arrière dans les orifices de la table arrière et fixez-les avec les écrous hexagonaux M10 (2 pièces) **(Fig. 5)**
3. Installez la table gauche sur l'outil, vissez les vis de serrage et les bagues d'arrêt dans le support de tige coulissante à gauche et à droite de l'outil et montez la bague d'arrêt à l'extrémité supérieure de la tige gauche sur le côté gauche. Serrez toujours fermement la vis de serrage pour fixer la table arrière. **(Fig. 6)**

DEUTSCH

Erklärung der Gesamtdarstellung

1. Schiebestifthalter
2. Bolzen M 5 x 16 (4 Stck.)
3. Vorderseite
4. Linker Tisch
5. Sechskantmutter M 10 (2 Stck.)
6. Stifte links (2 Stck.)
7. Klemmschraube
8. Anschlagring
9. Hinterer Tisch
10. Hintere Stifte (2 Stck.)
11. Tischsäge (nicht enthalten)

Einrichten des linken Tisches

⚠ACHTUNG

- Vergewissern Sie sich vor der Inbetriebnahme stets, dass der linke Tisch mit einer Klemmschraube gesichert ist.

1. Setzen Sie die Schiebestifthalter an der Vorder- und Rückseite des Werkzeugs ein und sichern Sie diese mit Hilfe der Bolzen M 5 x 16 (4 Stck.). **(Abb. 1)**
2. Legen Sie die linken Stifte in die Öffnungen im linken Tisch ein und befestigen Sie diese mit M10 Sechskantmuttern (2 Stck.). **(Abb. 2)**
3. Befestigen Sie den linken Tisch am Werkzeug, schrauben Sie die Klemmschrauben und Anschlagringe in den Schiebestifthalter an der Vorder- und Rückseite des Werkzeugs fest, und montieren Sie den Anschlagring am äußersten Ende des linken Stiftes. Sichern Sie stets den linken Tisch, indem Sie die Klemmschraube fest anziehen. **(Abb. 3)**

Befestigen des hinteren Tisches

⚠ACHTUNG

- Vergewissern Sie sich vor der Inbetriebnahme stets, dass der hintere Tisch mit einer Klemmschraube gesichert ist.

1. Setzen Sie die Schiebestifthalter an der rechten und linken Seite des Werkzeugs ein und sichern Sie diese mit Hilfe der Bolzen M 5 x 16 (4 Stck.). **(Abb. 4)**
2. Legen Sie die hinteren Stifte in die Löcher des hinteren Tisches ein und sichern Sie diese mit M10 Sechskantmuttern (2 Stck.). **(Abb. 5)**
3. Befestigen Sie den hinteren Tisch am Werkzeug, schrauben Sie die Klemmschrauben und Anschlagringe in den Schiebestifthalter an der linken und rechten Seite des Werkzeugs (von vorn) fest, und montieren Sie den Anschlagring am äußersten Ende des hinteren Stiftes an der linken Seite. Sichern Sie stets den hinteren Tisch, indem Sie die Klemmschraube fest anziehen. **(Abb. 6)**

ITALIANO

Spiegazione della vista generale

1. Supporto asta scorrevole
2. Bulloni M 5 x 16 (4 pz.)
3. Parte frontale
4. Prolunga sinistra
5. Dado esagonale M 10 (2 pz.)
6. Aste lato sinistro (2 pz.)
7. Vite d'arresto
8. Anello di arresto
9. Prolunga posteriore
10. Aste posteriori (2 pz.)
11. Banco sega (non incluso)

Come installare la prolunga sinistra

⚠ATTENZIONE

- Prima di utilizzarla, fissare sempre la prolunga sinistra del banco con la vite d'arresto.

1. Installare e fissare i supporti delle aste scorrevoli sulla parte posteriore e frontale dell'utensile utilizzando i bulloni M 5 x 16 (4 pz.). **(Fig. 1)**
2. Inserire le aste del lato sinistro nei fori della prolunga sinistra e fissarle con i dadi esagonali M10 (2 pz.). **(Fig. 2)**
3. Installare la prolunga sinistra sull'utensile, avvitare le viti e gli anelli d'arresto nel supporto dell'asta scorrevole sulle parti anteriore e posteriore dell'utensile e montare l'anello d'arresto all'estremità superiore dell'asta lato sinistro. Fissare sempre la prolunga sinistra avvitando saldamente la vite d'arresto. **(Fig. 3)**

Come installare la prolunga posteriore

⚠ATTENZIONE

- Prima di utilizzarla, fissare sempre la prolunga posteriore del banco con la vite d'arresto.

1. Installare e fissare i supporti delle aste scorrevoli sulla parte destra e sinistra dell'utensile utilizzando i bulloni M 5 x 16 (4 pz.). **(Fig. 4)**
2. Inserire le aste del lato posteriore nei fori della prolunga posteriore e fissarle con i dadi esagonali M10 (2 pz.). **(Fig. 5)**
3. Installare la prolunga posteriore sull'utensile, avvitare le viti e gli anelli d'arresto nel supporto dell'asta scorrevole sulle parti sinistra e destra dell'utensile, visto frontalmente, e montare l'anello d'arresto all'estremità superiore dell'asta posteriore lato sinistro. Fissare sempre la prolunga posteriore avvitando saldamente la vite d'arresto. **(Fig. 6)**

NEDERLANDS

Verklaring van het onderdelenoverzicht

1. Schuifstanghouder
2. Bouten M5 x 16 (4 stuks)
3. Voorkant
4. Linkertafel
5. Zeskantmoer M10 (2 stuks)
6. Linkerstangen(2 stuks)
7. Klembout
8. Aanslagring
9. Achtertafel
10. Achterstangen (2 stuks)
11. Zaagtafel (niet bijgeleverd)

De linkertafel monteren

⚠ LET OP

- Controleer voor gebruik altijd dat de linkertafel is vastgezet met klembouten.

1. Monteer de schuifstanghouders aan de voor- en achterkant van de zaagtafel met behulp van de bouten M5 x 16 (4 stuks) **(zie afb. 1)**.
2. Steek de linkerstangen in de gaten in de linkertafel en zet ze vast met behulp van de zeskantmoeren M10 (2 stuks) **(zie afb. 2)**.
3. Monteer de linkertafel op de zaagtafel, draai de klembouten en aanslagringen in de schuifstanghouder aan de voor- en achterkant van de zaagtafel, en bevestig de aanslagring aan het bovenste uiteinde van de linkerstang. Zet de linkertafel altijd goed vast door de klembout stevig aan te draaien **(zie afb. 3)**.

De achtertafel monteren

⚠ LET OP

- Controleer voor gebruik altijd dat de achtertafel is vastgezet met klembouten.

1. Monteer de schuifstanghouders aan de linker- en rechterkant van de zaagtafel met behulp van de bouten M5 x 16 (4 stuks) **(zie afb. 4)**.
2. Steek de achterstangen in de gaten in de achtertafel en zet ze vast met behulp van de zeskantmoeren M10 (2 stuks) **(zie afb. 5)**.
3. Monteer de achtertafel op de zaagtafel, draai de klembouten en aanslagringen in de schuifstanghouder aan de linker- en rechterkant van de zaagtafel (gezien vanaf de voorkant), en bevestig de aanslagring aan het bovenste uiteinde van de achterstang aan de linkerkant. Zet de achtertafel altijd goed vast door de klembout stevig aan te draaien **(zie afb. 6)**.

ESPAÑOL

Explicación de los dibujos

1. Soporte de la barra deslizante
2. Tornillos M 5 x 16 (4 piezas.)
3. Parte delantera
4. Mesa izquierda
5. Tuerca hexagonal M 10 (2 piezas)
6. Barras izquierdas (2 piezas)
7. Tornillo de apriete
8. Anillo de tope
9. Mesa trasera
10. Barras traseras (2 piezas)
11. Sierra de mesa (no incluida)

Cómo instalar la mesa izquierda

⚠ PRECAUCIÓN

- Asegúrese siempre de que la mesa izquierda esté fijada con el tornillo de apriete antes de su uso.

1. Instale y apriete los soportes de la barra deslizante en la parte posterior y delantera de la herramienta utilizando tornillos M 5 x 16 (4 piezas). **(Fig. 1)**
2. Inserte las barras izquierdas en los orificios de la mesa izquierda y apriételas con las tuercas hexagonales M10 (2 piezas). **(Fig. 2)**
3. Instale la tabla izquierda en la herramienta, atornille los tornillos de apriete y los anillos de tope en el soporte de la barra deslizante de la parte delantera y posterior de la herramienta y monte el anillo de tope en el extremo superior de la barra izquierda. Asegure siempre la mesa izquierda apretando firmemente el tornillo de apriete. **(Fig. 3)**

Cómo instalar la mesa trasera

⚠ PRECAUCIÓN

- Asegúrese siempre de que la mesa trasera esté fijada con el tornillo de apriete antes de su uso.

1. Instale y apriete los soportes de la barra deslizante en la parte derecha e izquierda de la herramienta utilizando tornillos M 5 x 16 (4 piezas). **(Fig. 4)**
2. Inserte las barras traseras en los orificios de la mesa trasera y apriételas con las tuercas hexagonales M10 (2 piezas). **(Fig. 5)**
3. Instale la tabla posterior en la herramienta, atornille los tornillos de apriete y los anillos de tope en el soporte de la barra deslizante de la parte izquierda y derecha de la herramienta en la vista frontal y monte el anillo de tope en el extremo superior de la barra posterior del lado izquierdo. Asegure siempre la mesa trasera apretando firmemente el tornillo de apriete. **(Fig. 6)**

PORTUGUÊS

Descrição geral

1. Suporte da haste deslizante
2. Parafusos M 5 x 16 (4 unidades)
3. Frente
4. Mesa esquerda
5. Porca sextavada M 10 (2 unidades)
6. Hastes esquerdas (2 unidades)
7. Parafuso de fixação
8. Anel de bloqueio
9. Mesa posterior
10. Hastes posteriores (2 unidades)
11. Serra de mesa (não incluída)

Como instalar a mesa esquerda

⚠ PRECAUÇÃO

- Certifique-se de que a mesa esquerda está fixa com o parafuso de bloqueio antes de utilizar.

1. Instale e fixe os suportes da haste deslizante na parte dianteira e posterior da ferramenta utilizando parafusos M 5 x 16 (4 unidades). **(Fig. 1)**
2. Introduza as hastes esquerdas nos respectivos orifícios da mesa esquerda e fixe-as com as porcas sextavadas M10 (2 unidades). **(Fig. 2)**
3. Instale a mesa esquerda na ferramenta, aperte os parafusos de fixação e anéis de bloqueio no suporte da haste deslizante na parte dianteira e posterior da ferramenta e instale o anel de bloqueio na extremidade superior da haste esquerda. Fixe a mesa esquerda apertando bem o parafuso de fixação. **(Fig. 3)**

Como instalar a mesa posterior

⚠ PRECAUÇÃO

- Certifique-se de que a mesa posterior está fixa com o parafuso de bloqueio antes de utilizar.

1. Instale e fixe os suportes da haste deslizante na parte direita e esquerda da ferramenta utilizando parafusos M 5 x 16 (4 unidades). **(Fig. 4)**
2. Introduza as hastes posteriores nos respectivos orifícios da mesa posterior e fixe-as com as porcas sextavadas M10 (2 unidades). **(Fig. 5)**
3. Instale a mesa posterior na ferramenta, aperte os parafusos de fixação e anéis de bloqueio no suporte da haste deslizante na parte esquerda e direita da ferramenta vista de frente e instale o anel de bloqueio na extremidade superior da haste posterior no lado esquerdo. Fixe a mesa posterior apertando bem o parafuso de fixação. **(Fig. 6)**

DANSK

Forklaring til generel oversigt

1. Holder til glidestang
2. Bolte M 5 x 16 (4 stk.)
3. Foran
4. Venstre bord
5. Sekskantmøtrik M 10 (2 stk.)
6. Venstre stænger (2 stk.)
7. Tilspændingsskrue
8. Stopring
9. Bageste bord
10. Bageste stænger (2 stk.)
11. Rundsav (medfølger ikke)

Sådan monteres det venstre bord

⚠ FORSIGTIG:

- Sørg altid for, at det venstre bord er fastgjort med tilspændingsskruen før brug.

1. Monter og fastgør holderne til glidestængerne foran og bag på værktøjet med boltene M 5 x 16 (4 stk.). **(Fig. 1)**
2. Sæt de venstre stænger i hullerne på det venstre bord, og fastgør dem med sekskantmøtrikkerne M10 (2 stk.). **(Fig. 2)**
3. Monter det venstre bord på værktøjet, skru tilspændingsskruerne og stopringene i holderen til glidestangen foran og bag på værktøjet, og monter stopringen øverst på venstre stang. Fastgør altid det venstre bord ved at stramme tilspændingsskruen godt til. **(Fig. 3)**

Sådan monteres det bageste bord

⚠ FORSIGTIG:

- Sørg altid for, at det bageste bord er fastgjort med tilspændingsskruen før brug.

1. Monter og fastgør holderne til glidestængerne til højre og venstre på værktøjet med boltene M 5 x 16 (4 stk.). **(Fig. 4)**
2. Sæt de bageste stænger i hullerne på det bageste bord, og fastgør dem med sekskantmøtrikkerne M10 (2 stk.). **(Fig. 5)**
3. Monter det bageste bord på værktøjet, skru tilspændingsskruerne og stopringene i holderen til glidestangen til venstre og højre (set forfra) på værktøjet, og monter stopringen øverst på bagstangen i venstre side. Fastgør altid det bageste bord ved at stramme tilspændingsskruen godt til. **(Fig. 6)**

SVENSKA

Förklaring till översiktsbilder

1. Glidstagshållare
2. Bultar M 5 x 16 (4 st)
3. Framsida
4. Vänster bord
5. Sexkantsmutter M 10 (2 st)
6. Stänger, vänster (2 st)
7. Låsskruv
8. Stoppring
9. Bord, bak
10. Stänger, bak (2 st)
11. Bordsåg (ingår ej)

Så här monterar du det vänstra bordet

⚠ OBSERVERA

- Kontrollera alltid att det vänstra bordet är ordentligt fastskruvat med låsskruvarna före användning.

1. Montera och fäst glidstångshållarna på främre och bakre delen av arbetsbordet med bultarna M 5 x 16 (4 st). **(Fig. 1)**
2. Sätt i stängerna för vänstra bordet i hålen på det vänstra bordet och fäst dem med sexkantsmuttrarna M10 (2 st). **(Fig. 2)**
3. Montera vänstra bordet på arbetsbordet. Skruva fast låsskruvarna och stoppringarna i glidstångshållaren på arbetsbordets framsida och baksida och montera stoppringen på den övre delen av den vänstra stången. Kontrollera att bordet sitter ordentligt fast och att låsskruvarna är ordentligt åtdragna. **(Fig. 3)**

Så här monterar du det bakre bordet

⚠ OBSERVERA

- Kontrollera alltid att det bakre bordet är ordentligt fastskruvat med låsskruvarna före användning.

1. Montera och fäst glidstångshållarna på arbetsbordets högra och vänstra sida med bultarna M 5 x 16 (4 st). **(Fig. 4)**
2. Sätt i stängerna för bakre bordet i hålen på det bakre bordet och fäst dem med muttrarna M10 (2 st). **(Fig. 5)**
3. Montera det bakre bordet på arbetsbordet. Skruva fast låsskruvarna och stoppringarna i glidstångshållaren på arbetsbordets vänstra och högra sida (sett framifrån) och montera stoppringen på den övre delen av bakre bordets vänstra stång. Kontrollera att bordet sitter ordentligt fast och att låsskruvarna är ordentligt åtdragna. **(Fig. 6)**

NORSK

Forklaring til oversikten

1. Glidestangholder
2. Bolter M 5 x 16 (4 stk.)
3. Forside
4. Venstre bord
5. Sekskantmutter M 10 (2 stk.)
6. Venstre stenger (2 stk.)
7. Klemskrue
8. Stoppring
9. Bakre bord
10. Bakre stenger (2 stk.)
11. Bordsag (ikke inkludert)

Slik monterer du det venstre bordet

⚠ FORSIKTIG

- Sørg alltid for at det venstre bordet er festet med klemskruen før maskinen startes.

1. Monter og fest glidestangholderne bak og foran på maskinen ved hjelp av bolter av typen M 5 x 16 (4 stk.). **(Fig. 1)**
2. Sett inn de venstre stengene i huller i det venstre bordet og fest dem med sekskantmuttere av typen M 10 (2 stk.). **(Fig. 2)**
3. Monter det venstre bordet på maskinen, skru klemskruene og stoppringene inn i glidestangholderen foran på maskinen og monter stoppringen øverst på den venstre stangen. Sørg alltid for å feste det venstre bordet ved å stramme klemskruen godt. **(Fig. 3)**

Slik monterer du det bakre bordet

⚠ FORSIKTIG

- Sørg alltid for at det bakre bordet er festet med klemskruen før maskinen startes.

1. Monter og fest glidestangholderne til høyre og venstre på maskinen ved hjelp av bolter av typen M 5 x 16 (4 stk.). **(Fig. 4)**
2. Sett inn de bakre stengene i huller i det bakre bordet og fest dem med sekskantmuttere av typen M10 (2 stk.). **(Fig. 5)**
3. Monter det bakre bordet på verktøyet, skru klemskruene og stoppringene inn i glidestangholderen til venstre på maskinen, sett forfra, og monter stoppringen øverst på den bakre stangen på venstre side. Sørg alltid for å feste det bakre bordet ved å stramme klemskruen godt. **(Fig. 6)**

SUOMI

Yleisnäkymän selitykset

1. Liukuvarren pidin
2. Pultit M 5 x 16 (4 kpl)
3. Etupuoli
4. Vasen apupöytä
5. Kuusiomutteri M 10 (2 kpl)
6. Vasemmanpuoleiset varret (2 kpl)
7. Kiristysruuvi
8. Vasterengas
9. Taka-apupöytä
10. Takimmaiset varret (2 kpl)
11. Pöytäsaha (ei sisälly toimitukseen)

Vasemman apupöydän asennus

⚠HUOMIO

- Tarkista aina ennen käyttöä, että vasemman apupöydän kiinnitys on varmistettu kiristysruuvilla.

1. Kiinnitä liukuvarsien pitimet sahan taka- ja etuosaan pulteilla M 5 x 16 (4 kpl). **(kuva 1)**
2. Työnnä vasemmanpuoleiset varret vasemman apupöydän reikiin ja varmista kiinnitys kuusiopulteilla M 10 (2 kpl). **(kuva 2)**
3. Asenna vasen apupöytä sahaan, aseta kiristysruuvi ja vasterankaat liukuvarteen sahan etuosaan ja kiinnitä vasterengas vasemman varren yläpäähän. Varmista aina vasemman apupöydän kiinnitys kiristämällä kiristysruuvi. **(kuva 3)**

Taka-apupöydän asennus

⚠HUOMIO

- Tarkista aina ennen käyttöä, että taka-apupöydän kiinnitys on varmistettu kiristysruuvilla.

1. Kiinnitä luistitankojen pitimet työkalun oikealle ja vasemmalle puolelle pulteilla M 5 x 16 (4 kpl). **(kuva 4)**
2. Työnnä takimmaiset varret taka-apupöydän reikiin ja varmista kiinnitys kuusiopulteilla M 10 (2 kpl). **(kuva 5)**
3. Asenna taka-apupöytä sahaan, aseta kiristysruuvi ja vasterenkaat liukuvarteen sahan vasemmalle puolelle eteen, ja kiinnitä vasterengas takavarren yläpäähän vasemmalle puolelle. Varmista aina taka-apupöydän kiinnitys kiristämällä kiristysruuvi. **(kuva 6)**

ΕΛΛΗΝΙΚΑ

Περιγραφή γενικής όψης

1. Υποδοχέας κυλιόμενης ράβδου
2. Μπουλόνια M 5 x 16 (4 τεμάχια)
3. Μπροστά
4. Αριστερό τραπέζι
5. Εξαγωνικό παξιμάδι M 10 (2 τεμάχια)
6. Αριστεροί ράβδοι (2 τεμάχια)
7. Βίδα σύσφιξης
8. Δακτύλιος ακινητοποίησης
9. Πίσω τραπέζι
10. Πίσω ράβδοι (2 τεμάχια)
11. Τραπέζι πριονισμού (δεν περιλαμβάνεται)

Τρόπος τοποθέτησης αριστερού τραπεζιού

⚠ΠΡΟΣΟΧΗ

- Να βεβαιώνεστε πάντα ότι το αριστερό τραπέζι είναι ασφαλισμένο με τη βίδα σύσφιξης πριν από τη λειτουργία.

1. Τοποθετήστε και ασφαλίστε τους υποδοχείς κυλιόμενης ράβδου στην πίσω και την μπροστινή πλευρά του εργαλείου με τη βοήθεια των μπουλονιών M 5 x 16 (4 τεμάχια). **(Εικ. 1)**
2. Εισάγετε τις αριστερές ράβδους στις οπές στο αριστερό τραπέζι και ασφαλίστε τις με τα εξαγωνικά παξιμάδια M10 (2 τεμάχια). **(Εικ. 2)**
3. Τοποθετήστε το αριστερό τραπέζι στο εργαλείο, βιδώστε τις βίδες σύσφιξης και τους δακτυλίους ακινητοποίησης στον υποδοχέα κυλιόμενης ράβδου στην μπροστινή και στην πίσω πλευρά του εργαλείου και τοποθετήστε το δακτύλιο ακινητοποίησης στο άνω άκρο της αριστερής ράβδου. Να ασφαλίζετε πάντα το αριστερό τραπέζι, σφίγγοντας σταθερά τη βίδα σύσφιξης. **(Εικ. 3)**

Τρόπος τοποθέτησης πίσω τραπεζιού

⚠ΠΡΟΣΟΧΗ

- Να βεβαιώνεστε πάντα ότι το πίσω τραπέζι είναι ασφαλισμένο με τη βίδα σύσφιξης πριν από τη λειτουργία.

1. Τοποθετήστε και ασφαλίστε τους υποδοχείς κυλιόμενης ράβδου στη δεξιά και την αριστερή πλευρά του εργαλείου με τη βοήθεια των μπουλονιών M 5 x 16 (4 τεμάχια). **(Εικ. 4)**
2. Εισάγετε τις πίσω ράβδους στις οπές στο πίσω τραπέζι και ασφαλίστε τις με τα εξαγωνικά παξιμάδια M 10 (2 τεμάχια). **(Εικ. 5)**
3. Τοποθετήστε το πίσω τραπέζι στο εργαλείο, βιδώστε τις βίδες σύσφιξης και τους δακτυλίους ακινητοποίησης στον υποδοχέα κυλιόμενης ράβδου στην αριστερή και στη δεξιά πλευρά του εργαλείου στην πρόσοψη και τοποθετήστε το δακτύλιο ακινητοποίησης στο άνω άκρο της πίσω ράβδου στην αριστερή πλευρά. Να ασφαλίζετε πάντα το πίσω τραπέζι, σφίγγοντας σταθερά τη βίδα σύσφιξης. **(Εικ. 6)**

TÜRKÇE

Genel bakış

1. Kayar destek tutucusu
2. Cıvatalar M 5 x 16 (4 adet)
3. Ön
4. Sol tabla
5. Altıgen somun M 10 (2 adet)
6. Sol destekler (2 adet)
7. Sıkıştırma vidası
8. Dayanak halkası
9. Arka tabla
10. Arka destekler (2 adet)
11. Tezgâhlı testere (dahil değil)

Sol tablanın montajı

⚠ **DİKKAT**

- Çalışmaya başlamadan önce sol tablanın sıkıştırma vidasıyla sabitlendiğinden emin olun.

1. Kayar destek tutucularını M 5 x 16 cıvatalarını (4 adet) kullanarak, tezgâhın önüne ve arkasına monte edin ve sabitleyin. **(şekil 1)**
2. Sol destekleri sol tabladaki deliklere geçirin ve M10 altıgen somunlarla (2 adet) sabitleyin. **(şekil 2)**
3. Sol tablayı tezgâha monte edin, sıkıştırma vidalarını ve dayanak halkalarını tezgâhın ön ve arka tarafındaki kayar destek tutucusuna vidalayın ve dayanak halkasını sol desteğin üst ucuna monte edin. Sol tablayı sıkıştırma vidasıyla daima sıkıca sabitleyin. **(şekil 3)**

Arka tablanın montajı

⚠ **DİKKAT**

- Çalışmaya başlamadan önce arka tablanın sıkıştırma vidasıyla sabitlendiğinden emin olun.

1. Kayar destek tutucularını M 5 x 16 cıvatalarını (4 adet) kullanarak, tezgâhın sağına ve soluna monte edin ve sabitleyin. **(şekil 4)**
2. Arka destekleri arka tabladaki deliklere geçirin ve M10 altıgen somunlarla (2 adet) sabitleyin. **(şekil 5)**
3. Arka tablayı tezgâha monte edin, sıkıştırma vidalarını ve dayanak halkalarını tezgâhın sol ve sağ tarafındaki kayar destek tutucusuna vidalayın ve dayanak halkasını sol taraftaki arka desteğin üst ucuna monte edin. Arka tablayı sıkıştırma vidasıyla daima sıkıca sabitleyin. **(şekil 6)**

中文

一般說明

1. 滑桿握把
2. 門栓 M 5 x 16 (4 個)
3. 前
4. 左側桌板
5. 螺帽 M 10 (2 顆)
6. 左桿 (2 支)
7. 鎖模螺絲
8. 填塞圈
9. 後側桌板
10. 後桿 (2 支)
11. 台鋸 (不提供)

左側桌板的安裝方法

⚠ **注意：**

- 操作之前，請確定左側桌板已使用鎖模螺絲固定。

1. 使用門栓 M 5 x 16 (4 個) 分別將滑桿握把安裝在工具的前、後方。(圖 1)
2. 將左桿插入左側桌板的孔中，並以螺帽 M10 (2 顆) 將之鎖緊。(圖 2)
3. 將左側桌板安裝在工具上，然後鎖緊工具前後方之滑桿握把上的鎖模螺絲與填塞圈，再將填塞圈裝在左桿的頂端。請務必將鎖模螺絲鎖緊，以固定左側桌板。(圖 3)

後側桌板的安裝方法

⚠ **注意：**

- 操作之前，請確定後側桌板已使用鎖模螺絲固定。

1. 使用門栓 M 5 x 16 (4 個) 分別將滑桿握把安裝在工具的左、右方。(圖 4)
2. 將後桿插入後側桌板的孔中，並以螺帽 M10 (2 顆) 將之鎖緊。(圖 5)
3. 將後側桌板安裝在工具上，然後將工具前方左右側之滑桿握把上的鎖模螺絲與填塞圈鎖緊，再將填塞圈裝在左側後桿的頂端。請務必將鎖模螺絲鎖緊，以固定後側桌板。(圖 6)

Makita Corporation

884599A974

Quebec Notice — Warranty of Availability (Bill 29)
Avis (Québec) — Garantie de disponibilité (projet de loi 29)

For Québec customers only:
Pour les clients du Québec seulement :

NOTICE TO QUÉBEC CONSUMERS – Warranty of availability of replacement parts, repair services and related maintenance/repair information. *Please note that while Makita Canada Inc. ("Makita") makes reasonable efforts to have replacement parts and/or maintenance/repair information available for certain products, please note that Makita does not guarantee the availability of replacement parts, repair services or maintenance/repair information within the meaning of section 39 of the Quebec Consumer Protection Act and sections 79.18 to 79.20 of the Regulation Respecting the Application of the Consumer Protection Act, for any Makita® products manufactured, imported, distributed, advertised, offered for sale and/or sold in Quebec (whether through authorized dealers, or any other distribution channel).*	***AVIS AUX CONSOMMATEURS DU QUÉBEC – Garantie de disponibilité des pièces de rechange, services de réparation, et renseignements relatifs à l'entretien et à la réparation.*** *Bien que Makita Canada Inc. (« Makita ») déploie des efforts raisonnables afin de rendre disponibles les pièces de rechange et/ou les renseignements relatifs à l'entretien ou à la réparation de certains produits, Makita ne garantit pas la disponibilité des pièces de rechange, des services de réparation ou des renseignements nécessaires à l'entretien ou à la réparation au sens de l'article 39 de la Loi sur la protection du consommateur du Québec et des articles 79.18 à 79.20 du Règlement d'application de la loi sur la protection du consommateur pour aucun produit Makita^MD fabriqué, importé, distribué, annoncé, offert en vente et/ou vendu au Québec (que ce soit par l'intermédiaire de détaillants autorisés ou d'autres voies de distribution).*